TS 92

Glastürschuh / Glass door saddle plate

WN 056844 45532, 01/15

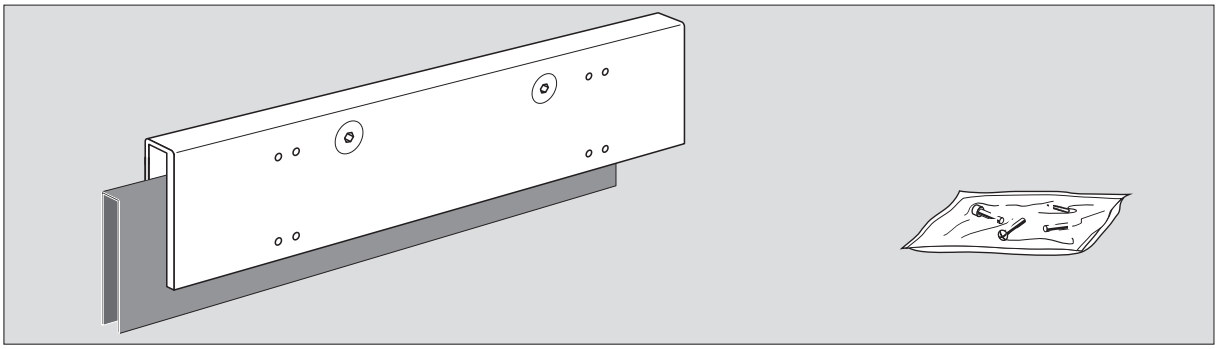

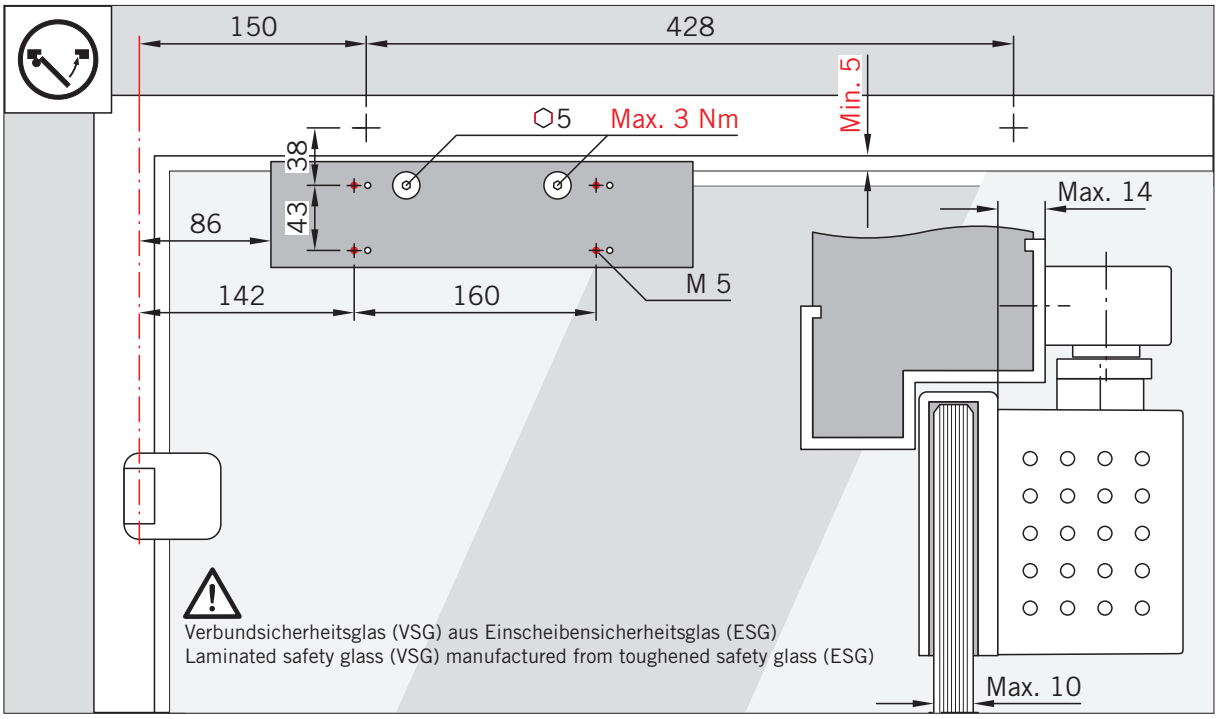

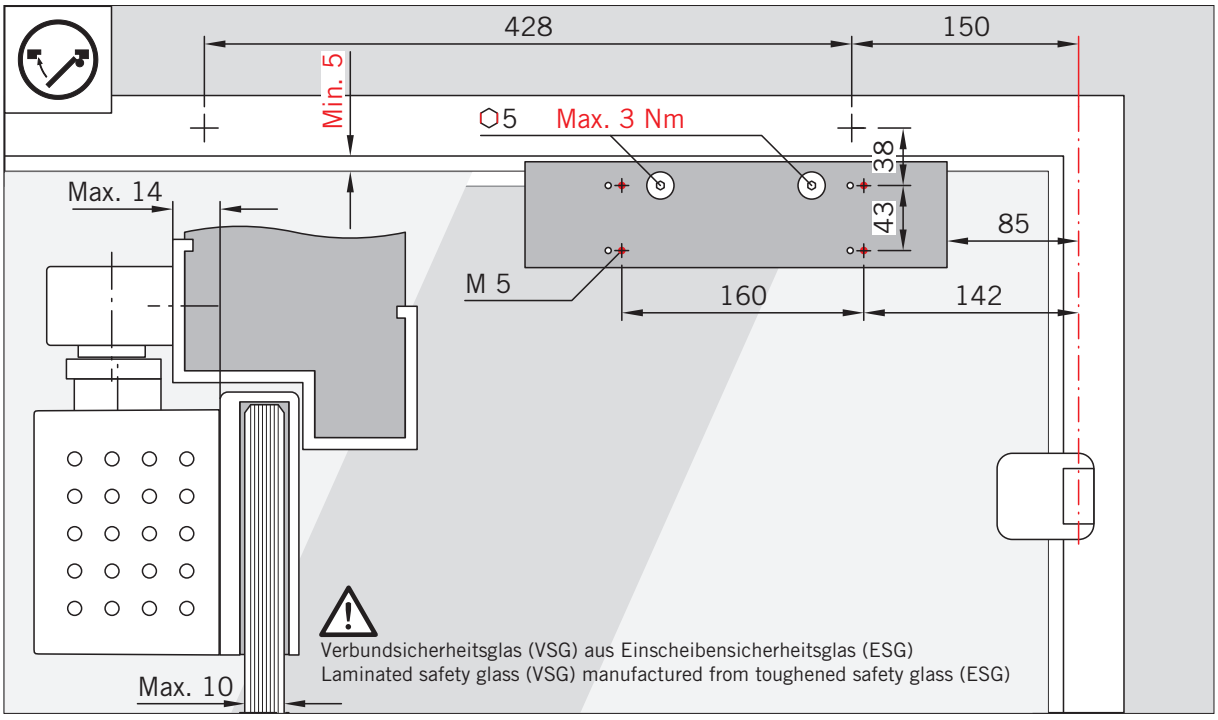

Änderungen vorbehalten
Subject to change without notice

DORMA Deutschland GmbH DORMA Platz 1 58256 ENNEPETAL Tel. +49 2333 793-0 Fax +49 2333 793-4950
www.dorma.com